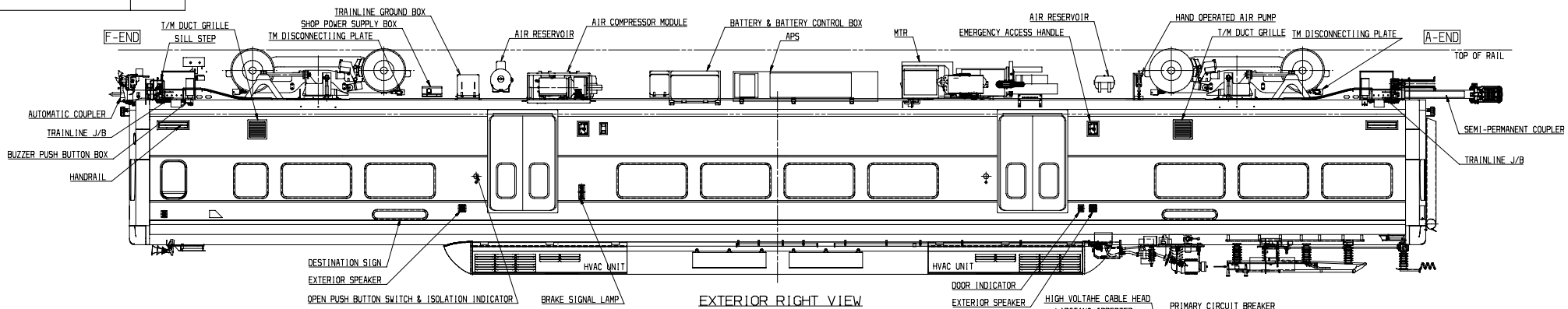

EXTERIOR RIGHT VIEW

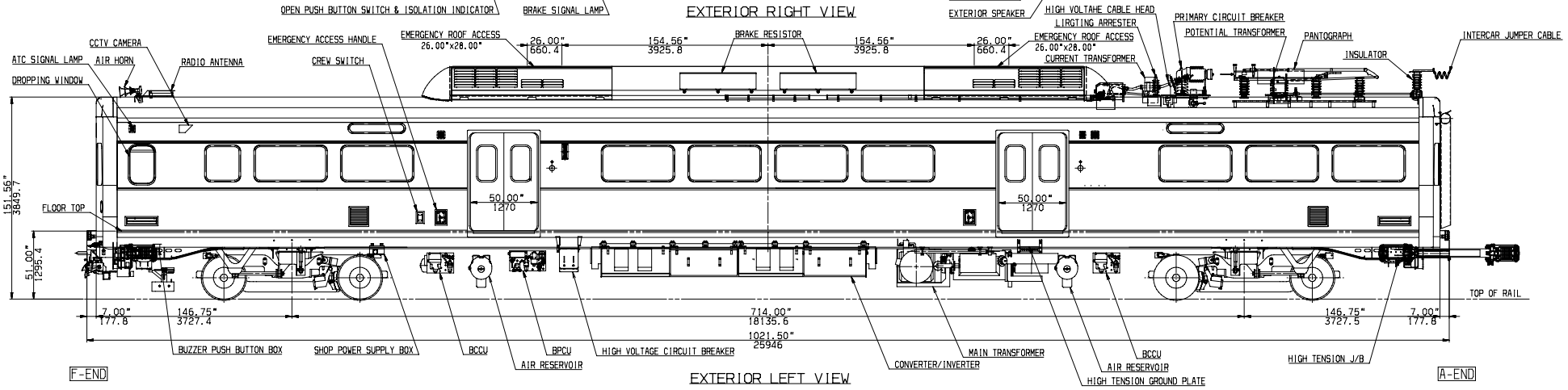

EXTERIOR LEFT VIEW

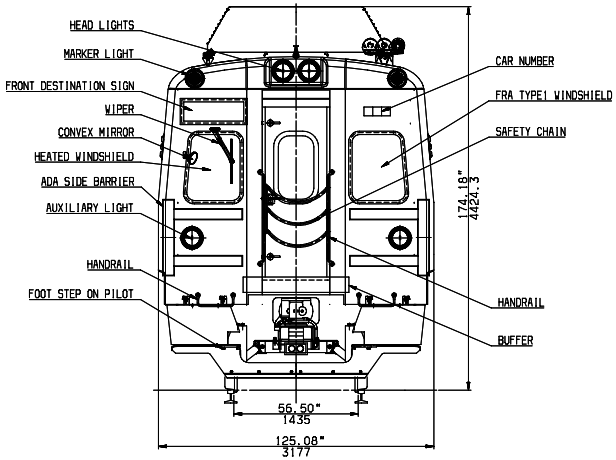

VIEW FOR F-END
Scale: 1/30

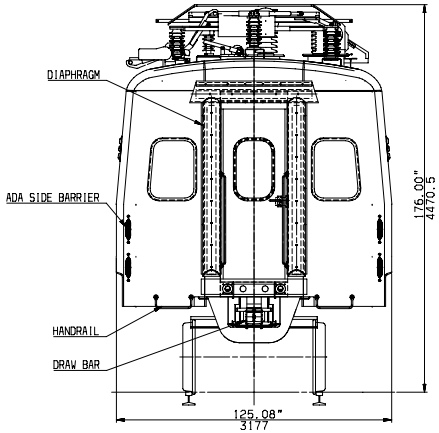

VIEW FOR A-END
Scale: 1/30

기호 MARK	일자 DATE	변경내역 DETAIL OF REVISION(E.C ZONE)	설변번호 E.C NO.	설계 DGN	검도 CHK	승인 APP	기호 MARK	일자 DATE	변경내역 DETAIL OF REVISION(E.C ZONE)	설변번호 E.C NO.	설계 DGN	검도 CHK	승인 APP

품번 NO.	부품 번호 PART NO.	품명 DESCRIPTION	재질 MATERIAL	수량 Q'TY	중량 W.T	비고 REMARKS
승인 APP	J.H.PARK 2010.11.27	제작 MAT'L				
검도 CHK	S.B.LEE 2010.11.27	총중량 G.W				
설계 DGN	Y.D.KIM 2010.11.25					
제도 DRG						

도면명 TITLE	ARRANGEMENT, GENERAL (B CAR)
도면 번호 DRG. NO	RGA10002CT0
Ver.	00
Rev.	-C
SCALE	1/40
매수 SHEET	1 of 3
SIZE	D

RNE1002
RGA-
년-PRJT

HYUNDAI Rotem 현대로템주식회사

본 도면은 당사 재산으로서 승인없이 변경/배포 금지함 • PROPERTY OF ISSUING ENTITY, CANNOT BE DISTRIBUTED OR REPRODUCED WITHOUT AUTHORIZATION.

CATIA

치수	허용 차
~ 6	±0.1
~ 30	±0.2
~ 120	±0.3
~ 400	±0.5
~ 1000	±0.8
~ 2000	±1.2
~ 4000	±2
~ 8000	±3
~ 12000	±4
~ 16000	±5
~ 20000	±6
~ 25000	±7
~ 30000	±8
~ 40000	±9
~ 50000	±10
~ 60000	±11
~ 70000	±12
~ 80000	±13
~ 90000	±14
~ 100000	±15

치수	허용 차
~ 3	±0.1
~ 6	±0.2
~ 30	±0.5
~ 120	±0.8
~ 400	±1.2
~ 1000	±2
~ 2000	±3
~ 4000	±4
~ 8000	±5
~ 12000	±6
~ 16000	±7
~ 20000	±8
~ 25000	±9
~ 30000	±10
~ 40000	±11
~ 50000	±12
~ 60000	±13
~ 70000	±14
~ 80000	±15
~ 90000	±16
~ 100000	±17

치수	허용 차
~ 3	±0.1
~ 6	±0.2
~ 30	±0.5
~ 120	±1
~ 400	±1.5

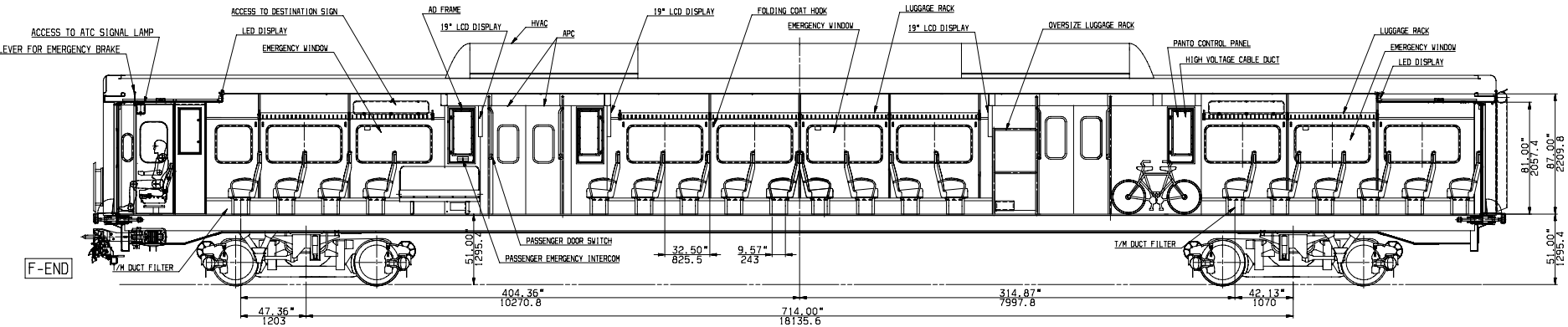

INTERIOR RIGHT VIEW

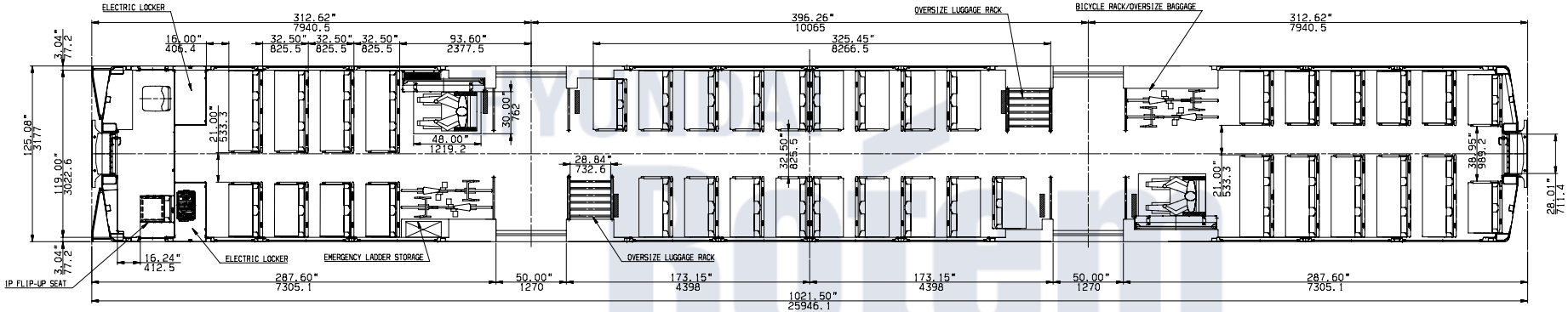

PLAN VIEW

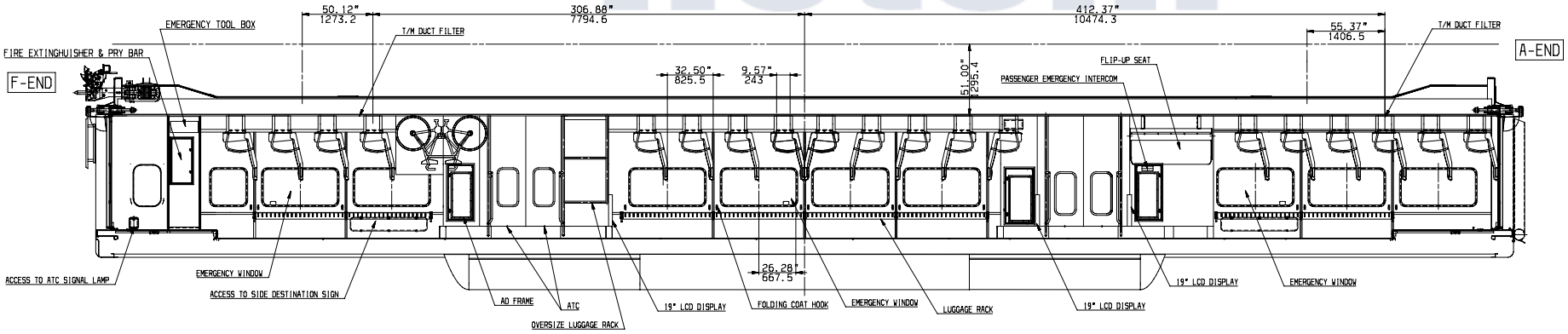

INTERIOR LEFT VIEW

품번 NO.	부품 번호 PART NO.	품 명 DESCRIPTION	재 질 MATERIAL	수량 Q'TY	중량 W.T	비 고 REMARKS
승인 APP	J.H.PARK 2010.11.27	제작 MAT'L				
검도 CHK	S.B.LEE 2010.11.27	표면처리 G.W				
설계 DGN	Y.D.KIM 2010.11.25					
제도 DRG		SIZE D				

TITLE: ARRANGEMENT, GENERAL (B CAR)

DWG. NO: RGA10002CT0 — Ver. 00 — Rev. -C — MS

SCALE 1/40 — SHEET 2 of 3

RNE1002 — RGA- — H-PRJT

HYUNDAI Rotem 현대로템주식회사

기호 MARK	일자 DATE	변경내역 DETAIL OF REVISION(E.C ZONE)	설변번호 E.C NO.	설계 DGN	검도 CHK	승인 APP	기호 MARK	일자 DATE	변경내역 DETAIL OF REVISION(E.C ZONE)	설변번호 E.C NO.	설계 DGN	검도 CHK	승인 APP

본 도면은 현대로템의 재산이며 무단 배포 및 복제를 금지합니다. PROPERTY OF ISSUING ENTITY, CANNOT BE DISTRIBUTED OR REPRODUCED WITHOUT AUTHORIZATION.

CATIA

GENERAL TOLERANCE

224125

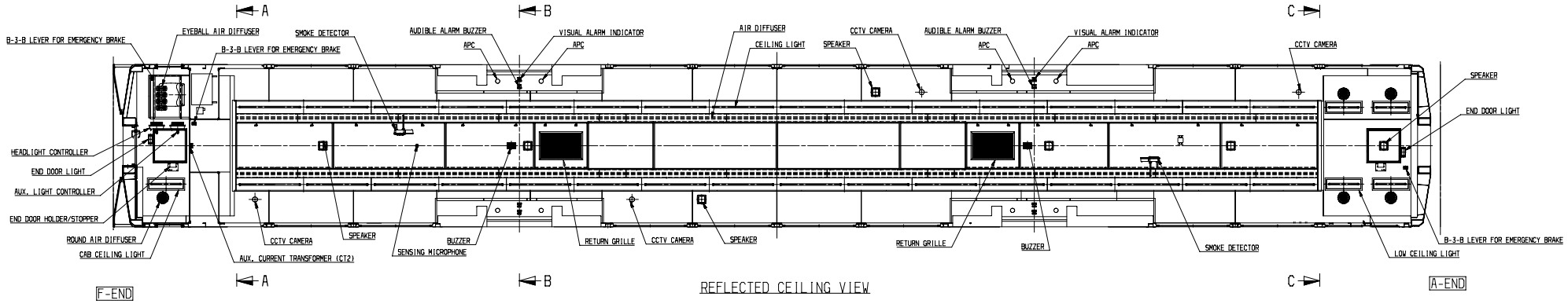

REFLECTED CEILING VIEW

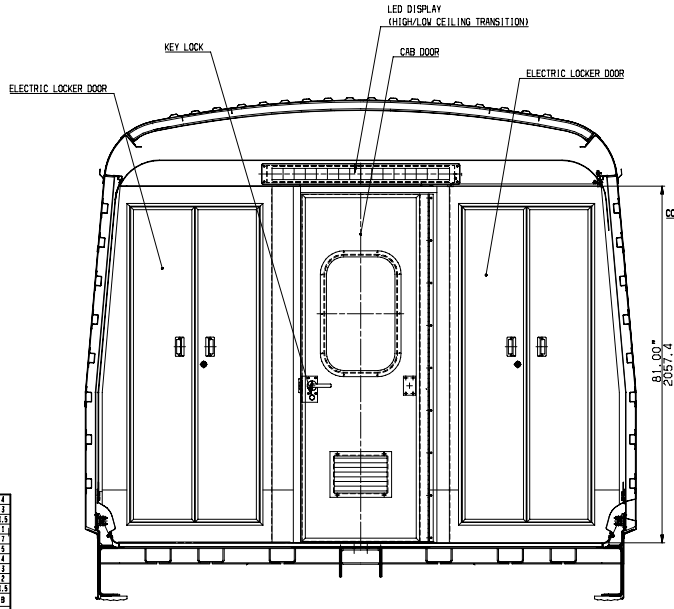

VIEW A-A

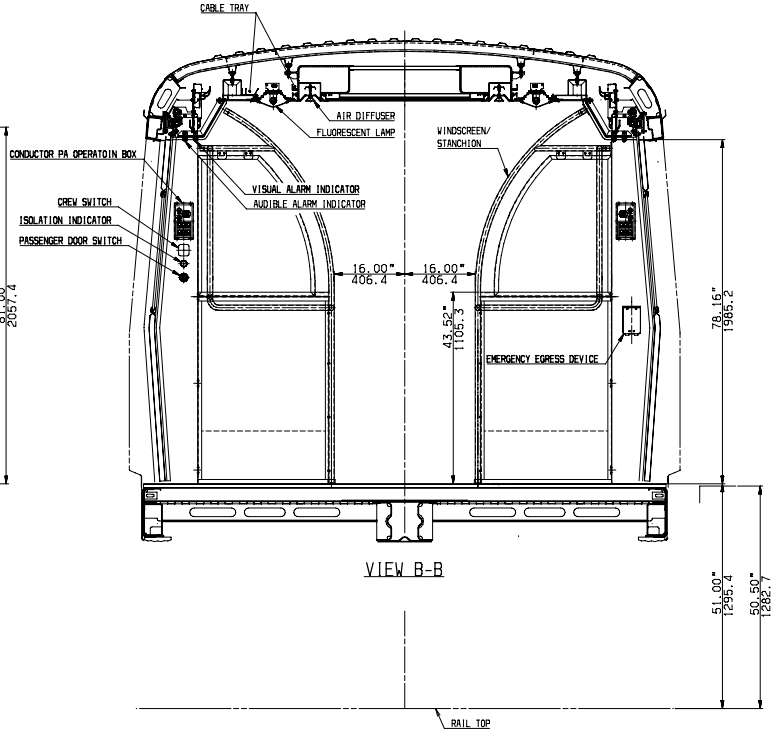

VIEW B-B

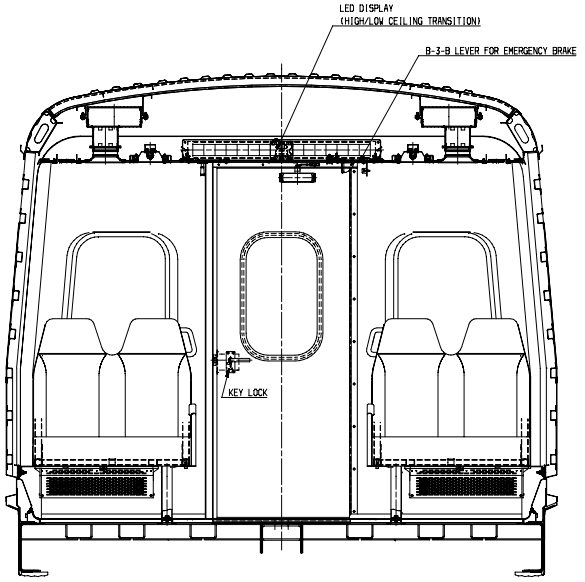

VIEW C-C

수치			
허용	~ 40	2	4
	~ 30	2	3
	~ 10	1	1.5
	< 3	0.5	1
외형	~3150	-	7
	~6000	4	5
	~ 800	3	4
	~ 400	2	3
	~ 250	1.5	2
	~ 100	1	1.5
홀 구멍		A	B

가공 방법 MACHINING (±)			
~ 250	8	14	24
~ 180	7	12	21
~ 120	6	10	18
~ 80	5	8	14
~ 50	4	6	11
~ 30	3	4	8
~ 18	2	3	6
~ 315	1	2	4
~ 120	1	2	3
~ 30	1	1	1
홀 구멍	A	B	C

주조 방법 MACHINING (±)			
~ 500	-	5.0	8.0
~ 150	-	3.5	7.0
~ 120	-	2.5	5.0
~ 80	-	1.5	3.0
~ 50	0.8	1.2	2.0
~ 30	0.5	1.0	1.5
~ 18	0.3	0.8	1.2
~ 315	0.2	0.5	1.0
~ 120	0.15	0.3	0.8
~ 30	0.1	0.2	0.5
~ 6	0.05	0.1	0.2
홀 구멍	A	B	C

주조 방법 MACHINING (±)
비가공면 표준공차허용 GENERAL TOLERANCE

기호 MARK	일자 DATE	변경내역 DETAIL OF REVISION(E.C ZONE)	설변번호 E.C NO.	설계 DGN	검도 CHK	승인 APP
Cx1	2011.02.17	F-end seats facing the Operator's cab		DJ SON	S.B LEE	J.H.PARK
Bx1	2011.02.10	Updated as per review results (DTS-HRU-R0023)		DJ SON	S.B LEE	J.H.PARK
Ax1	2011.01.04	Updated as per review results (DTS-HRU-R0012)		Y.D KIM	S.B LEE	J.H.PARK

품번 NO.	부품 번호 PART NO.	품명 DESCRIPTION	재질 MATERIAL	수량 Q'TY	중량 W.	비고 REMARKS

승인 APP	J.H.PARK 2010.11.27	제작 MAT'L	
검도 CHK	S.B LEE 2010.11.27	중량 G.W	
설계 DGN	Y.D KIM 2010.11.25	원본 출자 MC / WD / CT	
도면 번호 DRG. NO		MS	
SCALE	1/40	매수 SHEET	3 of 3
SIZE	D		

TITLE: GENERAL ARRANGEMENT (B CAR)

RGA10002CT0 — Ver. 00 — Rev. -C

RNE1002 — RGA- — 본-PRJT

참조번호 REF. NO.

HYUNDAI Rotem 현대로템주식회사

본 도면은 현대로템의 재산임 • PROPERTY OF ISSUING ENTITY. CANNOT BE DISTRIBUTED OR REPRODUCED WITHOUT AUTHORIZATION.

CATIA